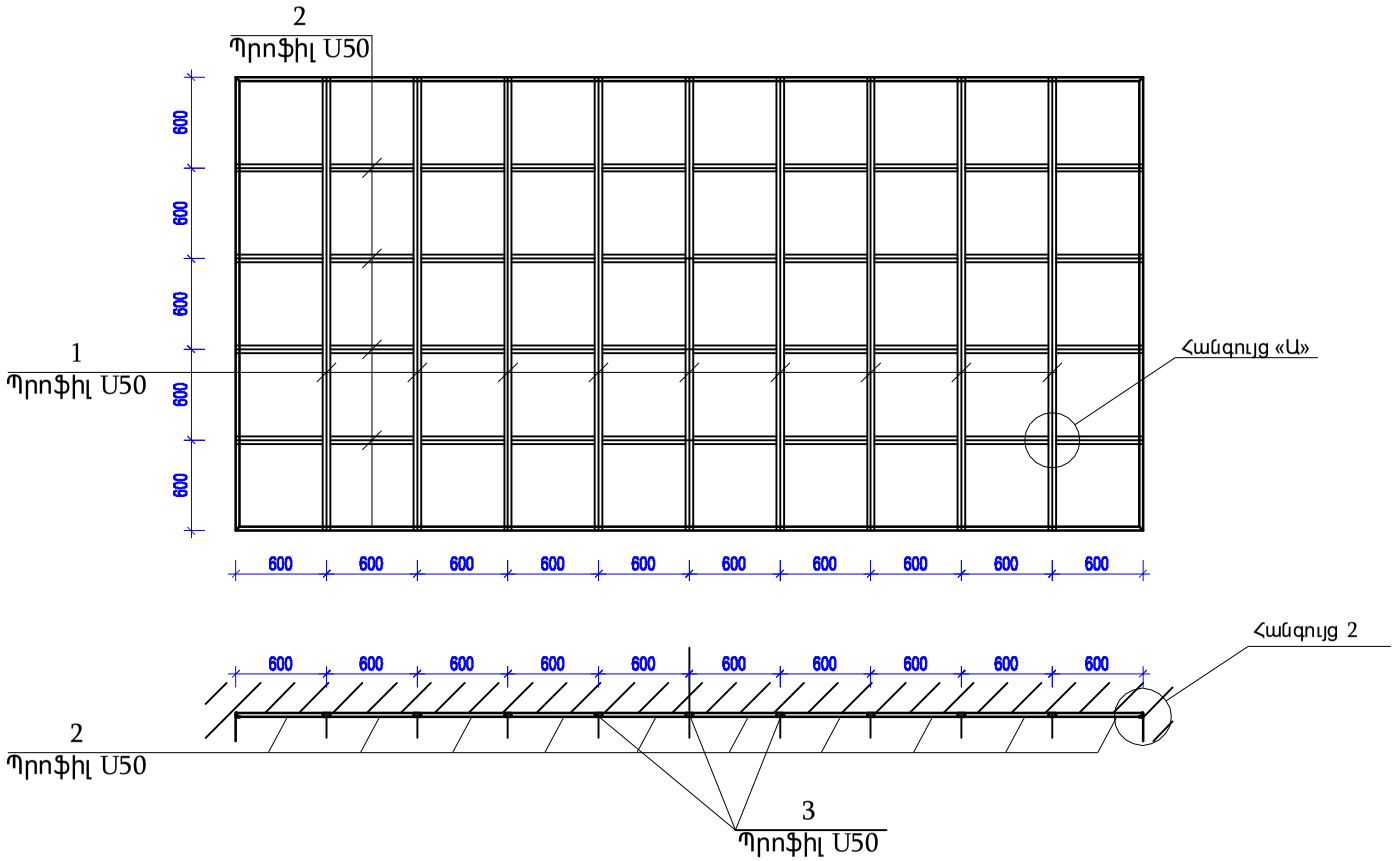

Հանգույց «Ա»

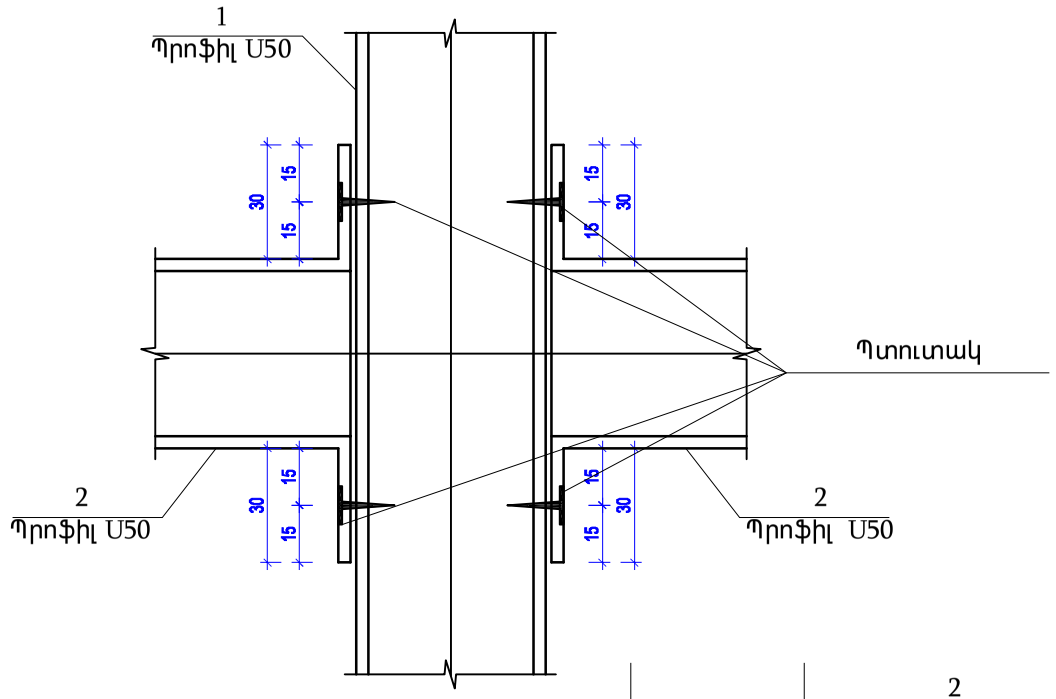

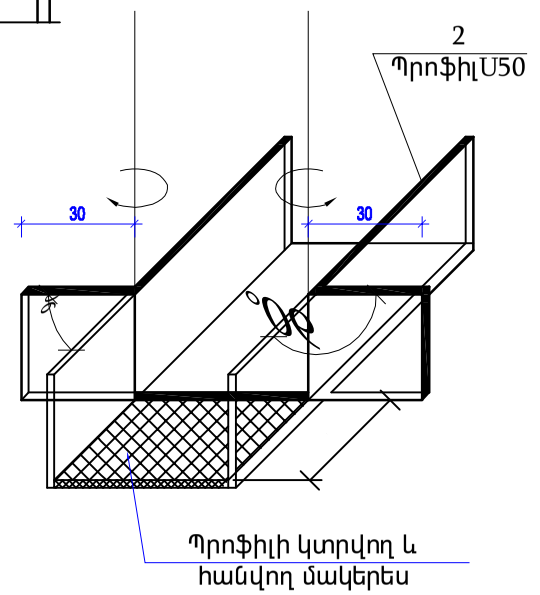

Հանգույց «2»

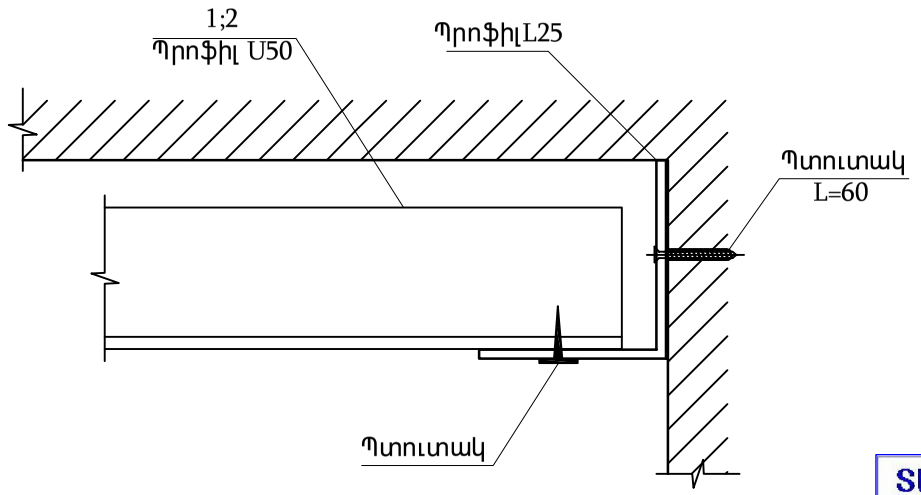

Առաստաղից ամրացման սխեմա

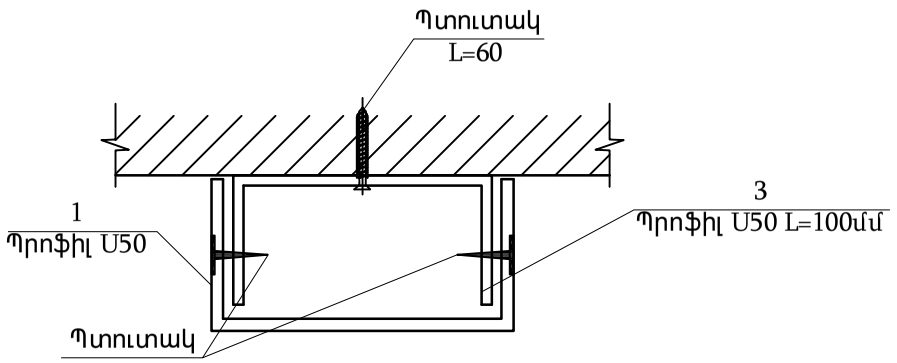

ԾԱՆՈԹՈՒԹՈՒԹՅՈՒՆ

1. Սխեման կիրառել գիպսաստվարաթղթե և «Արմսթրոնգ» տիպի կախովի առաստաղների համար
2. Գիպսաստվարաթուղթը և Արմսթրոնգ» տիպի կախովի առաստաղի սալիկները ամրացնել ինքնապարուրակվող պտուտակներով

Տեղակապված

Տեղակապեց	ԱԼՄԵԼԻՔՅԱՆ		07.06

ԾՐԱԳՐԻ ԱՌԱՋԱԴՐԱՆՔ՝ ՏՄԱԳՄ-01				ՏԱՎՈՒՇԻ ՄԱՐԶԻ ԱՐԾՎԱԲԵՐԴ ԳՅՈՒՂԻ ՄԱՆԿԱՊԱՐՏԵԶԻ ԿԱՌՈՒՑՄԱՆ ՆԱԽԱԳԾԻ ՏԵՂԱԿԱՊՈՒՄ			
ՆԱԽԱԳԾ.	Տ. ԱՂԱՍԱՐՅԱՆ			ՃԱՐՏԱՐԱՊԵՏԱԿԱՆ ԼՈՒԾՈՒՄՆԵՐ	ՓՈՒԼ	ԹԵՐԹ	ԹԵՐԹԵՐ
ՆԱԽԱԳԾ.	Թ. ՀՄԱՅԱԿՅԱՆ				ԱՆ	ՃԼ-20	32
ՆԳՃ	Գ. ՀՈՎՀԱՆՆԻՍՅԱՆ			ԿԱԽՈՎԻ ԱՌԱՍՏԱՂԻ ԱՄՐԱՑՄԱՆ ՍԽԵՄԱ		ՌՆՏԵՐ էներգիա ՍՊԸ	
ՊԱՇՏՈՆ	ԱԶԳԱՆՈՒՆ	ՍՏՈՐԱԳՐ.					